PROCTO-/ RECTOSCOPIE

Instrument d'aspiration pour le traitement des hémorroïdes de grade II et III . . .2
Procto-Rectoscopes de Richard Wolf 3

DUOMED

Instrument d'aspiration

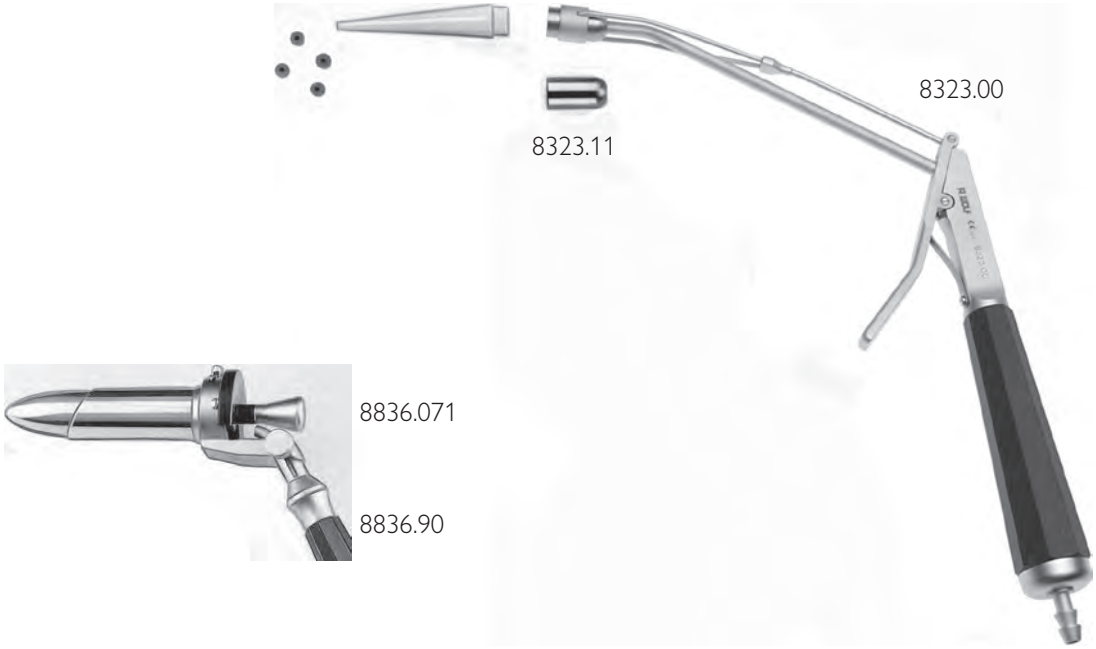

8323.91

F.5601

Instrument d'aspiration pour le traitement des hémorroïdes de grade II et III

À l'aide du cône de chargement, montez (glissez) la bague élastique de ligature sur la tête d'aspiration préalablement choisie. Raccordez l'instrument à un système d'aspiration (pompe, vide nécessaire de 0,6 – 0,8 kg/cm²).

Introduire l'instrument ainsi préparé à travers l'anuscope et aspirez le paquet hémorroïdaire. Appliquez, à l'aide de la gâchette, la bague élastique sur l'hémorroïde. Le paquet ainsi ligaturé se nécrose et tombe dans les 4 à 7 jours.

	Référence	Description	Qté
Instrument d'aspiration pour ligature	8323.00	Instrument d'aspiration pour ligature (instrument seul / sans accessoires)	1
Accessoires	8836.071	Tube de proctoscope avec obturateur, obliques, ø 24 mm, longueur utile 60 mm	1
	8836.90	Poignée avec éclairage à lumière froide et raccord démontable	1
	8323.10	Tête d'aspiration grande, profondeur 16 mm	1
	8323.11	Tête d'aspiration petite, profondeur 7 mm	1
	8323.91	Cône de chargement en téflon	1
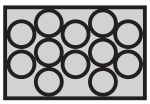	F.5600 LATEX	Rondelles élastiques en silicone, noir, avec latex, pour ligateur à max ø 10 mm, quantité à 100 pcs	100
	F.5601	Rondelles élastiques en silicone, noir, sans latex, pour ligateur à max ø 10 mm, quantité à 100 pcs	100

Sous réserve d'erreurs ou de modifications techniques.

DUOMED

Procto-Rectoscopie

Procto-Rectoscopes de Richard Wolf

Les tubes de procto-rectoscopes jetables de Richard Wolf sont éprouvés depuis des années dans le domaine du diagnostic proctologique et permettent aujourd'hui d'améliorer son efficacité. Grâce à leur emballage stérile, les tubes de procto-rectoscopes sont immédiatement prêts à l'emploi. La désinfection avant utilisation est superflue. Une graduation facilement identifiable facilite le contrôle et la documentation.

Le tube jetable combiné à une poignée à usage multiple constitue une solution économique optimale.

- Désinfection avant utilisation inutile
- Chaque tube est placé sous emballage individuel stérile
- Longueurs utiles 120 mm et 255 mm
- Utilisable avec la poignée à usage multiple Richard Wolf

Duomed Swiss AG • Grenzstrasse 5a • 6214 Schenkon
T +41 (0)41 510 07 00 • info.ch@duomed.com • **www.duomed.com**

Procto-Rectoscopy

Prokto-Rektoskopie

0	*Procto-Rectoscopy*	Prokto-Rektoskopie
1	*Proctoscope 8836*	Proktoskop 8836
2	*Accessory Instruments for Proctoscopy*	Hilfsinstrumente für die Proktoskopie
3	*Procto-Rectoscopes 4844, disposable*	Prokto-Rektoskope 4844 zum Einmalgebrauch
4	*Rectoscope 8834 with annular Cold Light Illumination*	Rektoskop 8834 mit ringförmiger Kaltlicht-Beleuchtung
5	*Operating Rectoscope 8834 with annular Cold Light Illumination*	Operations-Rektoskop 8834 mit ringförmiger Kaltlicht-Beleuchtung
6	*Large Calibre Rectoscope 8834 with annular Cold Light Illumination*	Starkkalibriges-Rektoskop 8834 mit ringförmiger Kaltlicht-Beleuchtung
7	*Accessory Instruments for Rectoscopy*	Hilfsinstrumente für die Rektoskopie
8	*Accessories for Rectoscopy*	Ergänzungen für die Rektoskopie

Procto-Rectoscopy

Prokto-Rektoskopie

For many years R. WOLF proctoscopes and rectoscopes have guaranteed safe diagnosis of the recturn.

The general supply of cold light, even with disposable tubes, as well as the annular illumination of the rectoscopes ensure reflexion and shadowfree viewing of the mucuous membrane.

A further advantage of the annular cold light illumination of the rectoscopes is their free lumen, allowing both the insertion of auxiliary instruments and free visual access.

Various working lengths allow the use of R. WOLF proctoscopes and rectoscopes in adults, adolescents and children.

In combination with endoscope telescopes R. WOLF proctoscopes and rectoscopes are ideal for video endoscopy and documantation.

The strength and durability of these instruments, made of high-quality stainless steel, guarantees easy and quick reprocessing thus ensuring a long service life.

Für die sichere Diagnose des Enddarms haben sich Prokto-Rektoskope von R. WOLF über viele Jahre bewährt.

Die generelle Versorgung mit Kaltlicht, auch bei Einmaltuben, sowie die Ringbeleuchtung der Rektoskope sichern eine reflex- und schattenfreie Betrachtung der Schleimhaut.

Ein weiterer Vorteil der ringförmigen Kaltlicht Beleuchtung der Rektoskope ist das freie Rohrlumen. Die Einführung von Hilfsinstrumenten und freie Sicht sind somit uneingeschränkt möglich.

Abgestimmte Nutzlängen ermöglichen den Einsatz von R. WOLF Prokto-Rektoskopen bei Erwachsenen, Jugendlichen und Kindern.

In Verbindung mit Endoskop-Optiken sind alle Prokto-Rektoskope von R. WOLF bestens zur Video-Endoskopie und Dokumentation geeignet.

Der stabile und robuste Aufbau, aus hochwertigem Edelstahl, garantiert eine einfache und schnelle Aufbereitung und somit eine lange Lebensdauer.

Proctoscope 8836 Proktoskop 8836

For insertion with mounted handle

Mit montiertem Handgriff einführbar

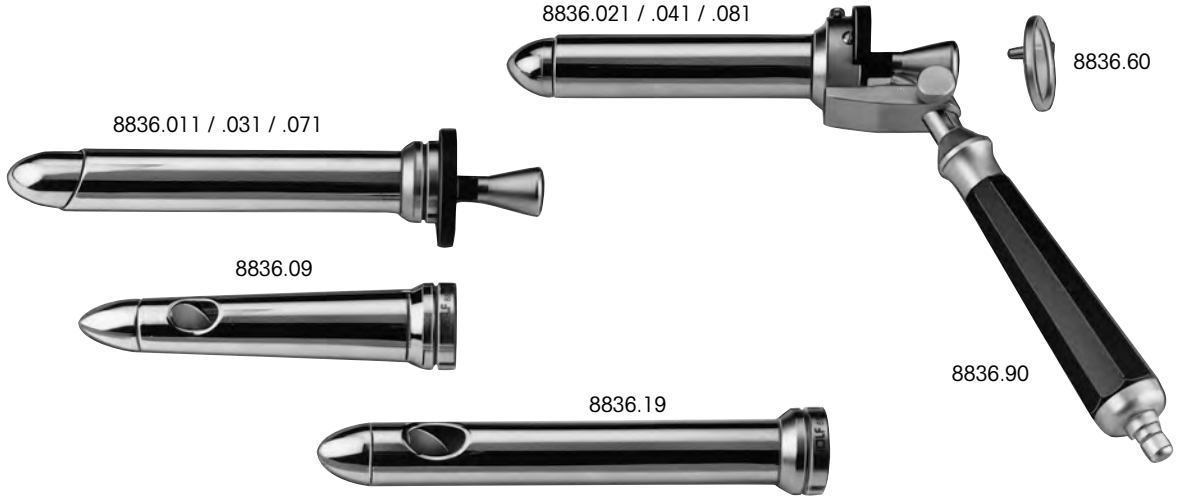

	Ø	NL / *WL*	Type / *Type*
Proktoskop-Handgriff, mit Kaltlicht-Beleuchtung und abnehmbarem Verbindungsteil ***Proctoscope handle**, with cold light illumination and removable attachment*			**8836.90**
Proktoskop-Tubus kpl, gerade, bestehend aus: Proktoskop-Tubus (8836.025) mit Proktoskop-Obturator (8836.027) ***Proctoscope tube bndl,** straight,* consisting of: *Proctoscope tube (8836.025) with proctoscope obturator (8836.027)*	21 mm	90 mm	**8836.021**
Proktoskop-Tubus kpl, gerade, bestehend aus: Proktoskop-Tubus (8836.045) mit Obturator (8836.047) ***Proctoscope tube bndl,** straight,* consisting of: *Proctoscope tube (8836.045) with obturator (8836.047)*	18 mm	90 mm	**8836.041**
Proktoskop-Tubus kpl, gerade, bestehend aus: Proktoskop-Tubus kpl (8836.085) mit Obturator (8836.087) ***Proctoscope tube bndl,** straight, consisting of:* *Proctoscope tube (8836.085) with obturator (8836.087)*	24 mm	60 mm	**8836.081**
Proktoskop-Tubus kpl, schräg, bestehend aus: Proktoskop-Tubus (8836.015) mit Obturator (8836.017) ***Proctoscope tube bndl,** oblique, consisting of:* *Proctoscope tube (8836.015) with obturator (8836.017)*	21 mm	120 mm	**8836.011**
Proktoskop-Tubus kpl, schräg, bestehend aus: Proktoskop-Tubus (8836.035) mit Obturator (8836.037) ***Proctoscope tube bndl,** oblique, consisting of:* *Proctoscope tube (8836.035) with obturator (8836.037)*	18 mm	120 mm	**8836.031**
Proktoskop-Tubus kpl, schräg, bestehend aus: Proktoskop-Tubus (8836.075) mit Obturator (8836.077) ***Proctoscope tube bndl,** oblique, consisting of:* *Proctoscope tube (8836.075) with obturator (8836.077)*	24 mm	60 mm	**8836.071**
Proktoskop-Tubus konisch mit seitlichem Fenster ***Proctoscope tube conical** with viewing window*	konisch *conical* 18:24 mm	113 mm	**8836.09**
	zylindrisch / *cylindrical* 20 mm	148 mm	**8836.19**
Abdeckscheibe mit Beobachtungsfenster ***Cover plate** with viewing window*			**8836.60**

Accessory Instruments

for proctoscopy

Hilfsinstrumente

für die Proktoskopie

		Schaft Ø *Sheath Ø*	Maulteil-Ø *Jaw Ø*	NL / *WL*	Type / *Type*	Griffteil / *Handle*
	Biopsiezange *Biopsy forceps*	3 mm	4 mm	270 mm	**8280.23**	
	Biopsiezange *Biopsy forceps*	3 mm	4 mm	270 mm	**8280.22**	
	Tumorzange *Tumor forceps*	3 mm	6 mm	270 mm	**8280.26**	
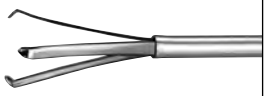	Tupferzange *Sponge forceps*	3 mm	-	300 mm	**8148.02**	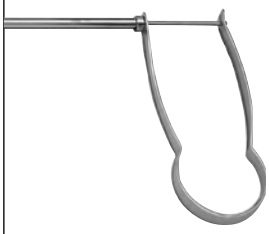

	Type / *Type*
Präparier- und Tupferzange ***Dissection and sponge forceps***	**8279.01**

Procto-Rectoscope 4844

disposable

Prokto-Rektoskop 4844

zum Einmalgebrauch

With annular proximal cold light illumination

Mit ringförmiger proximaler Kaltlicht-Beleuchtung

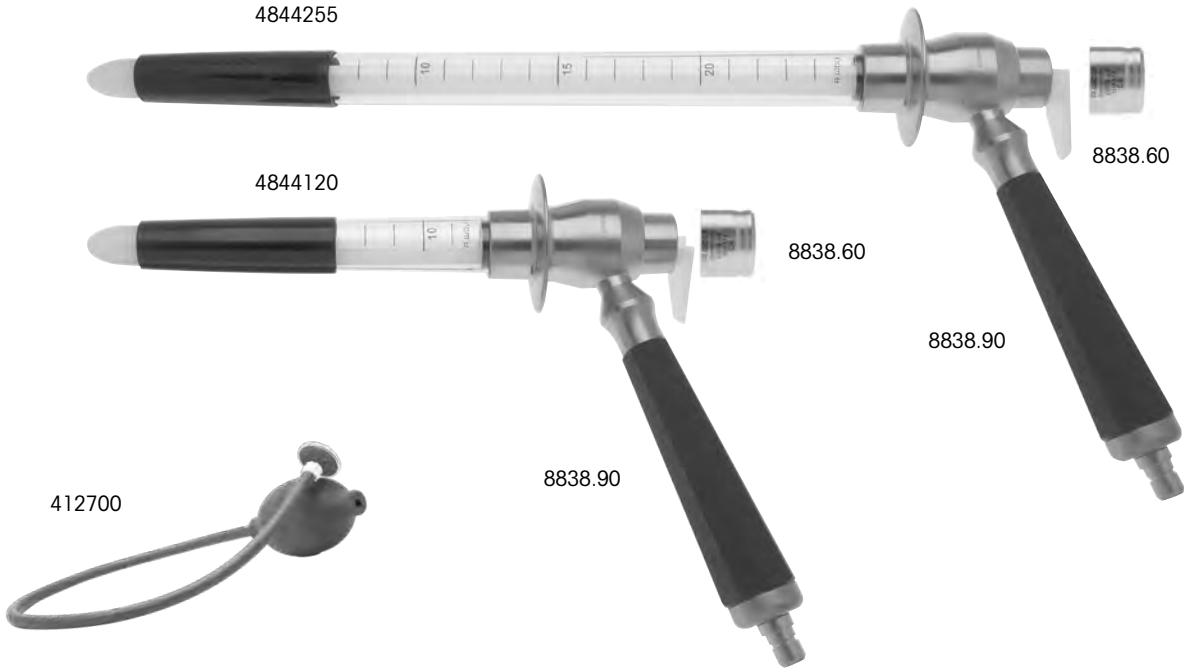

	Ø	NL / *WL*	Type / *Type*
Prokto-Rektoskop-Handgriff mit Kaltlicht-Beleuchtung ***Procto-rectoscope handle*** *with cold light illumination*			**8838.90**
Rektoskop-Tubus, steril, VE= 10 ST ***Rectoscope tube****, sterile* *PACK= 10 PCS*	21 mm	250 mm	**4844255**
Rektoskop-Tubus, steril, VE= 10 ST ***Rectoscope tube****, sterile* *PACK= 10 PCS*	21 mm	117 mm	**4844120**
Verschlusskappe mit Beobachtungsfenster *Sealing* ***cap*** *with observation window*			**8838.60**
Handgebläse, mit Filter zum Einmalgebrauch, steril (VE= 5 ST) ***Hand blower****,* *with filter for single use, sterile (PACK= 5 PCS)*			**412700**

Rektoscope Tubes 8834

with annular cold light illumination

Rektoskop-Tuben 8834

mit ringförmiger Kaltlicht-Beleuchtung

For insertion with mounted handle

Mit montiertem Handgriff einführbar

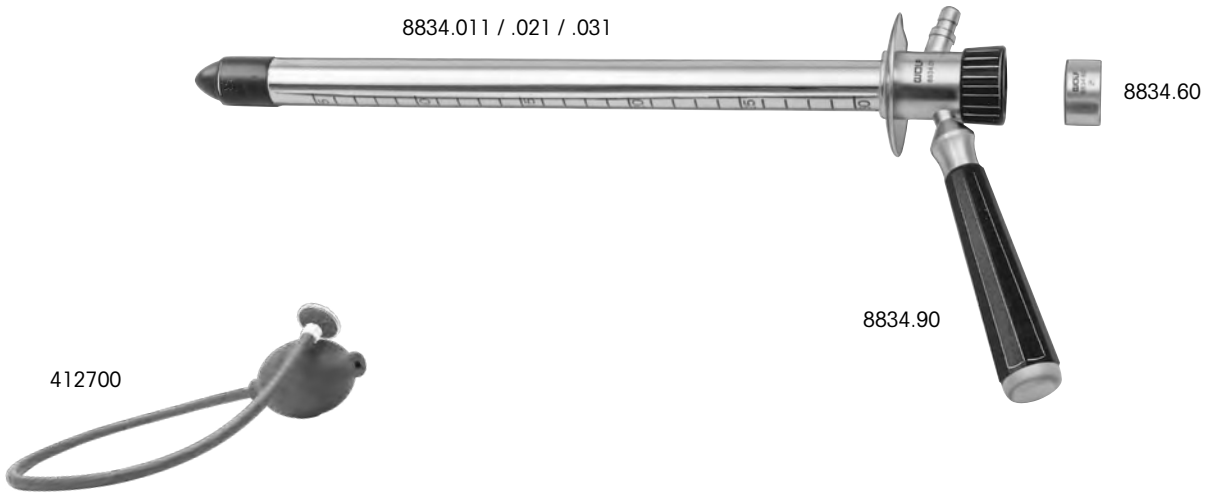

	Ø	NL / *WL*	Type / *Type*
Rektoskop-Handgriff mit Kaltlicht-Beleuchtung ***Rectoscope handle*** *with cold light illumination*			**8834.90**
Rektoskop-Tubus kpl, bestehend aus: Rektoskop-Tubus (8834.015) mit Rektoskop-Obturator (8834.017) ***Rectoscope tube bndl,*** consisting of: *Rectoscope tube (8834.015) with proctoscope obturator (8834.017)*	22 mm	310 mm	**8834.011**
Rektoskop-Tubus kpl, bestehend aus: Rektoskop-Tubus (8834.025) mit Rektoskop-Obturator (8834.027) ***Rectoscope tube bndl,*** consisting of: *Rectoscope tube (8834.025) with proctoscope obturator (8834.027)*	22 mm	260 mm	**8834.021**
Rektoskop-Tubus kpl, bestehend aus: Rektoskop-Tubus (8834.035) mit Rektoskop-Obturator (8834.037) ***Rectoscope tube bndl,*** consisting of: *Rectoscope tube (8834.035) with proctoscope obturator (8834.037)*	22 mm	210 mm	**8834.031**
Verschlusskappe mit Beobachtungsfenster ***Sealing cap*** *with observation window*			**8834.60**
Handgebläse, mit Filter zum Einmalgebrauch, steril (VE= 5 ST) ***Hand blower,*** *with filter for single use, sterile (PACK= 5 PCS)*			**412700**

Operating Rectoscope 8834

with annular cold light illumination

Operations-Rektoskop 8834

mit ringförmiger Kaltlicht-Beleuchtung

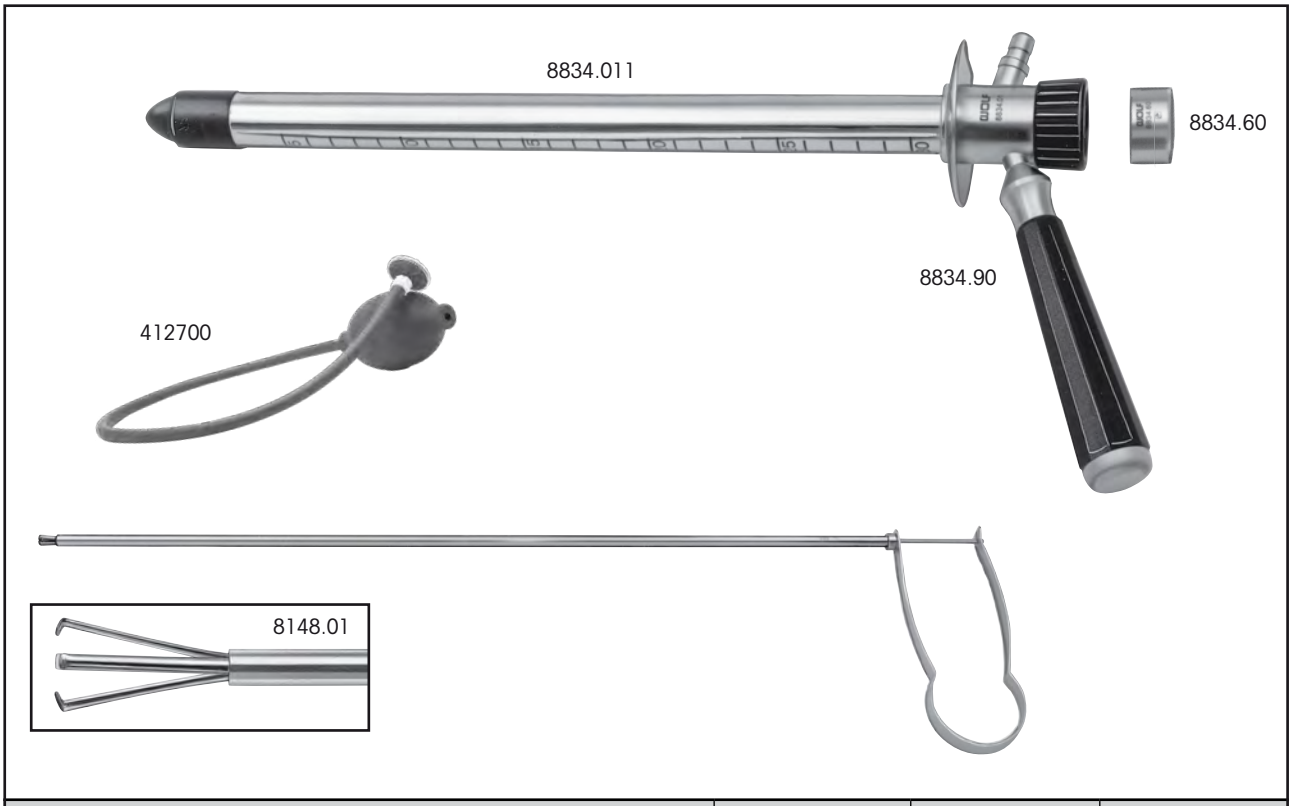

	Ø	NL / *WL*	Type / *Type*
Rektoskop-Handgriff mit Kaltlicht-Beleuchtung ***Rectoscope handle*** *with cold light illumination*			**8834.90**
Rektoskop-Tubus kpl, bestehend aus: Rektoskop-Tubus (8834.015) mit Rektoskop-Obturator (8834.017) ***Rectoscope tube bndl,*** consisting of: *Rectoscope tube (8834.015) with proctoscope obturator (8834.017)*	22 mm	310 mm	**8834.011**
Verschlusskappe mit Beobachtungsfenster ***Sealing cap*** *with observation window*			**8834.60**
Handgebläse, mit Filter zum Einmalgebrauch, steril (VE= 5 ST) ***Hand blower***, *with filter for single use, sterile (PACK= 5 PCS)*			**412700**
Tupferzange ***Sponge forceps***	5 mm	400 mm	**8148.01**

Large Calibre Rectoscope

with annular fiber illumination

Starkkalibriges Rektoskop

mit ringförmiger Kaltlicht-Beleuchtung

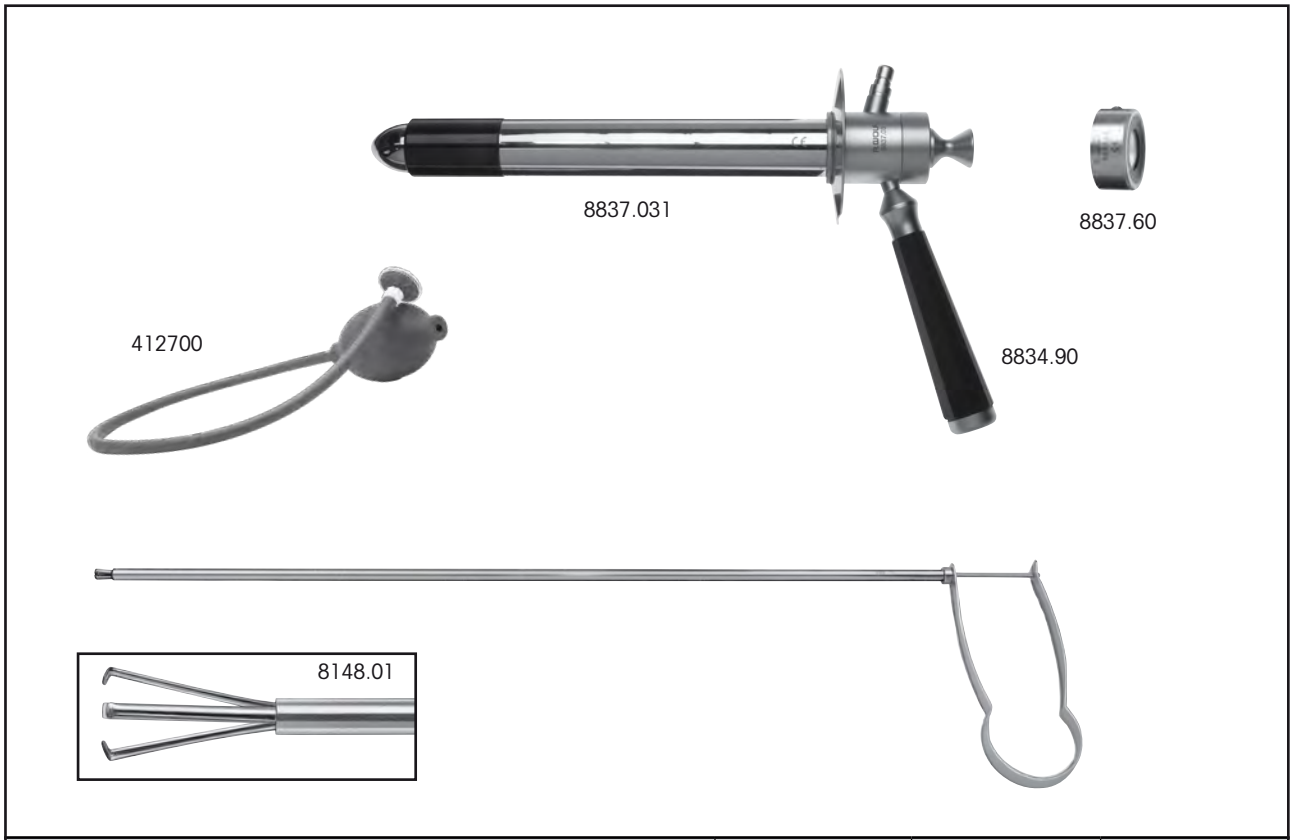

	Ø	NL / *WL*	Type / *Type*
Rektoskop-Handgriff mit Kaltlicht-Beleuchtung ***Rectoscope handle*** *with cold light illumination*			**8834.90**
Rektoskop-Tubus kpl, bestehend aus: Rektoskop-Tubus (8837.035) mit Rektoskop-Obturator (8837.037) ***Rectoscope tube bndl,*** consisting of: *Rectoscope tube (8834.035) with proctoscope obturator (8834.037)*	30 mm	209 mm	**8837.031**
Verschlusskappe mit Beobachtungsfenster ***Sealing cap*** *with observation window*			**8837.60**
Handgebläse, mit Filter zum Einmalgebrauch, steril (VE= 5 ST) ***Hand blower,*** *with filter for single use, sterile (PACK= 5 PCS)*			**412700**
Tupferzange ***Sponge forceps***	5 mm	400 mm	**8148.01**

Accessory Instruments

for rectoscopy

Hilfsinstrumente und Zubehör

für die Rektoskopie

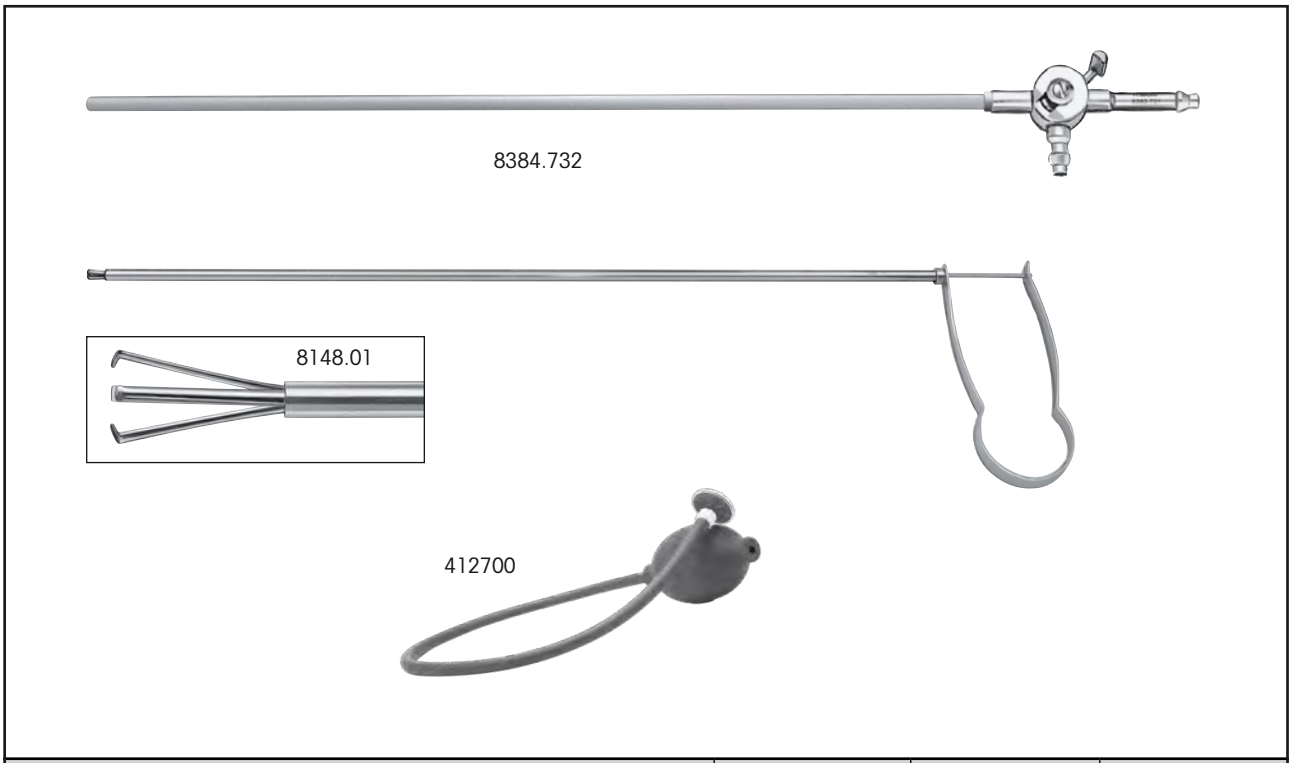

	Ø	NL / *WL*	Type / *Type*
Saugrohr, graduiert mit 3-mm-Luer-Anschluss ***Suction tube**, graduated,* *with Luer connector 3 mm*	5 mm	450 mm	**8384.68**
Tupferzange ***Sponge forceps***	5 mm	400 mm	**8148.01**
Handgebläse, mit Filter zum Einmalgebrauch, steril (VE= 5 ST) ***Hand blower**,* *with filter for single use, sterile (PACK= 5 PCS)*			**412700**

Accessories

for rectoscopy

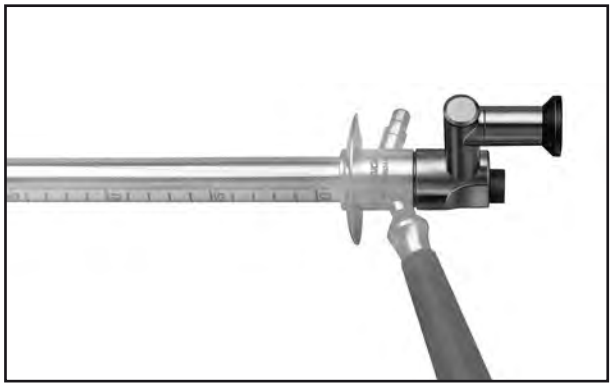

Ergänzungen

für die Rektoskopie

Operations-Ansatz,
mit abgewinkeltem Einblick,
Durchlaß 6 mm, wiederverwendbar 8834.25

Operating attachment,
with angled viewing,
capacity 6 mm, reusable *8834.25*